FLIPCHART VARIO ROUND MOBIL

Montážní návod

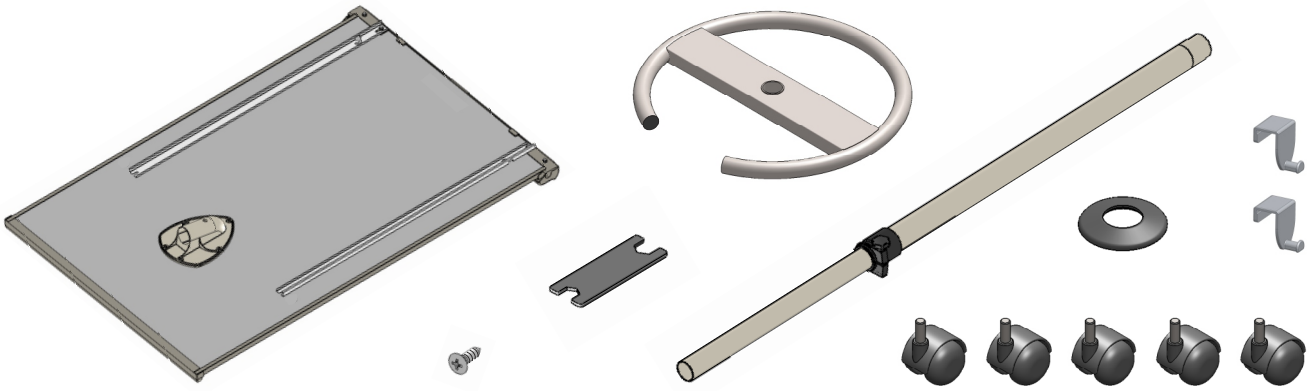

1

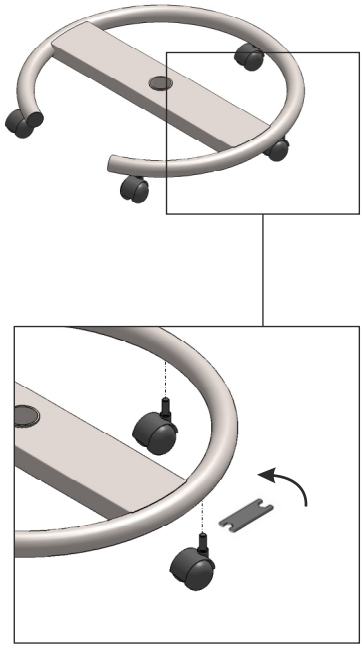

2

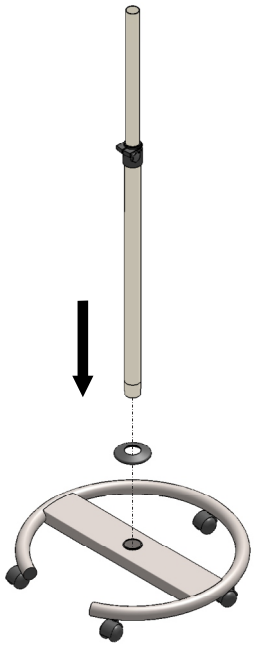

3

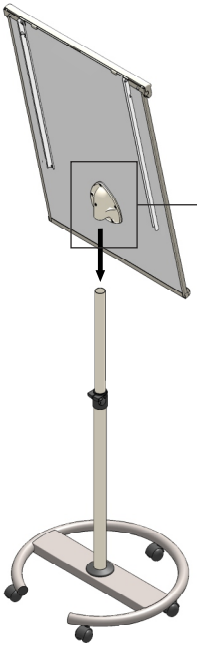

4

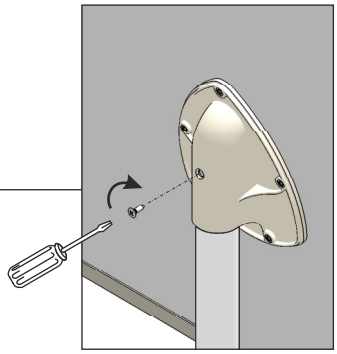
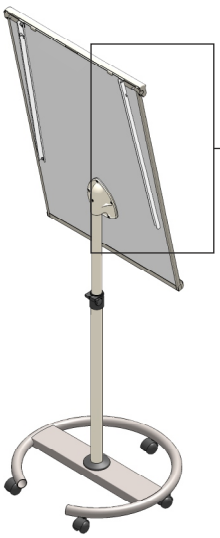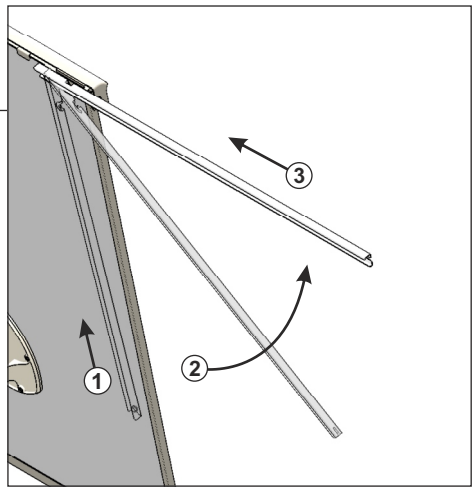
5